# 平成２５年度　神奈川県中学校サッカー大会
## 川崎ブロック大会　結果
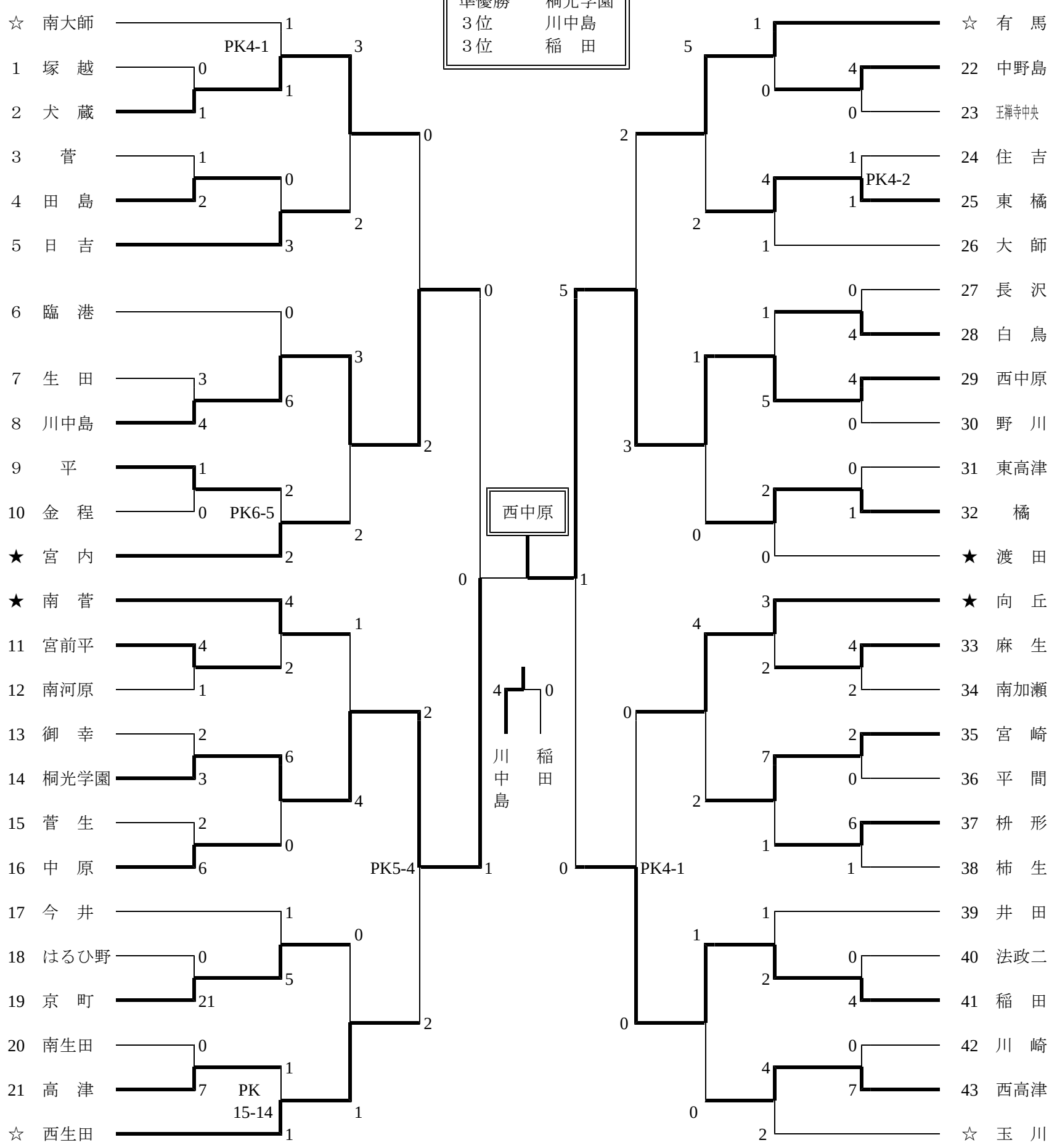
| 優勝 | 西中原 |
|---|---|
| 準優勝 | 桐光学園 |
| ３位 | 川中島 |
| ３位 | 稲　田 |